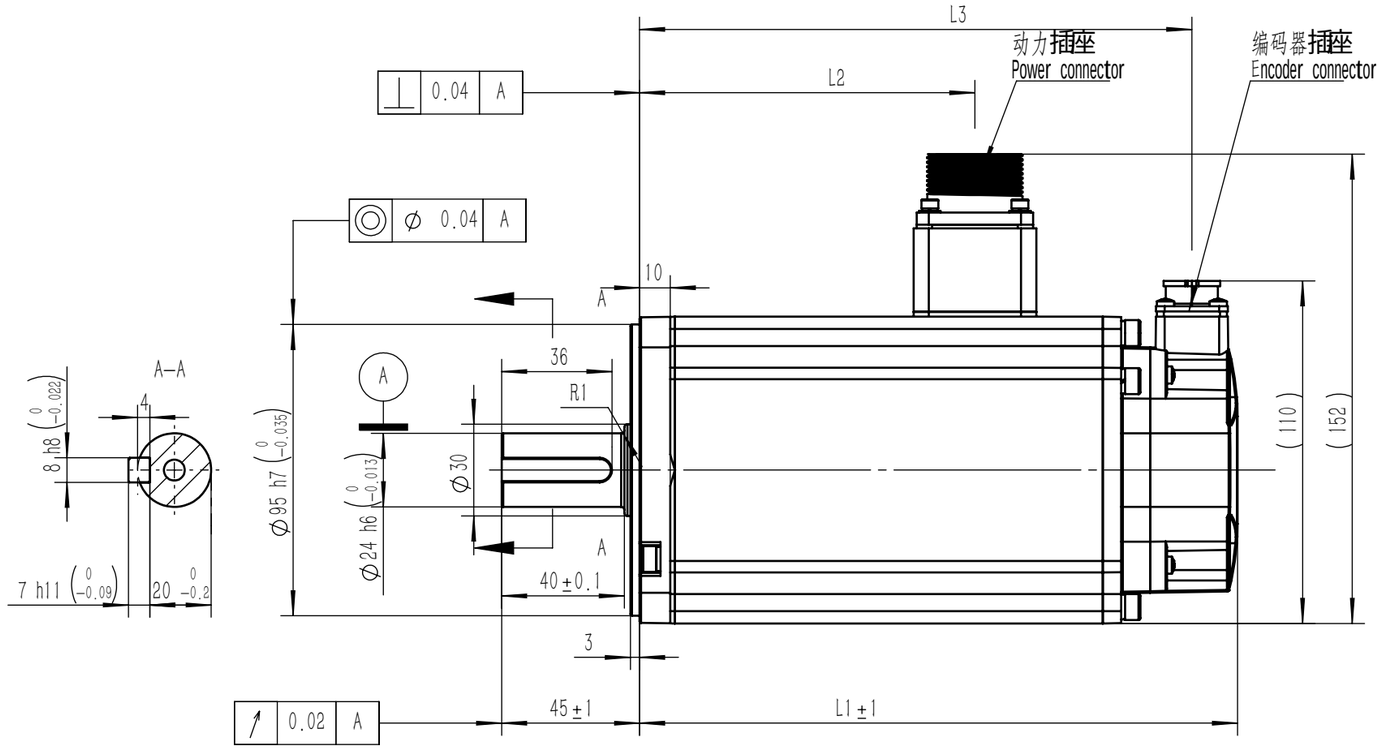

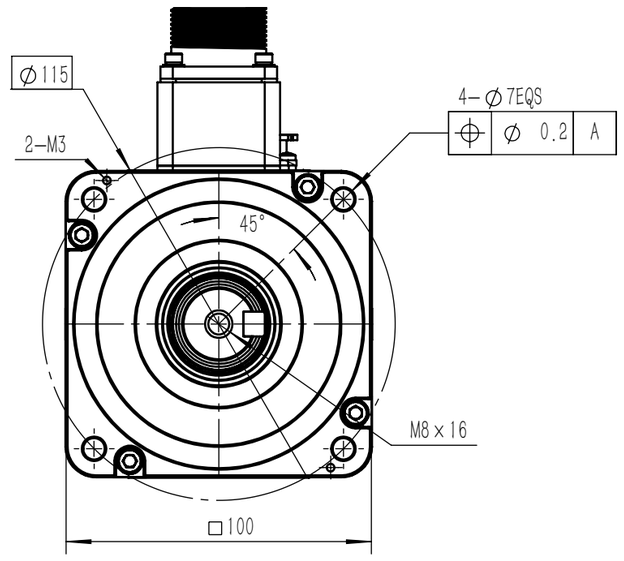

引出线标识 Pin No.	编码器插座引出线定义 Encoder connector specification	颜色 Color	编码器插头 Encoder connector
1	SD+	蓝 Blue	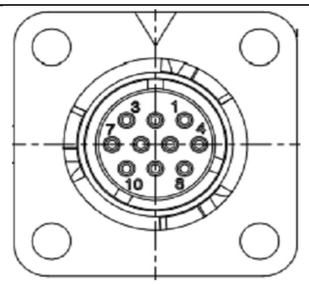
2	SD-	紫 Purple	
3	BAT+	橙 Orange	
4	BAT-	棕 Brown	
5	/	/	
6	/	/	
7	PG0V	黑 Black	
8	PG5V	白 White	
9	/	/	
10	FG	FG	

动力线插座引出线定义 Power cable connector specification	颜色 Color	引出线标识 Pin No.	动力线插头 Power cable connector
U	红 Red	B	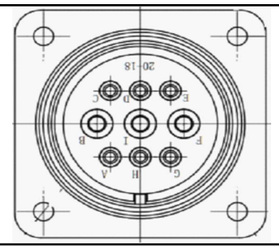
V	蓝 Blue	I	
W	白 White	F	
FG	黄/绿 Yellow/Green	C	
FG	黄/绿 Yellow/Green	D	
B1	浅蓝 Light blue	G	
B2	黑 Black	H	

注：若电机不带制动器，则动力线插座无B1、B2信号
Note:If motor without holding brakes,there is no B1 and B2 signal on the Power cable connector

电机型号 Motor model	编码器类型 Encoder model	电机重量 (Kg) Weight (Kg)	电机本体尺寸 (mm) External dimensions (mm)		
			L1	L2	L3
EM3A-15ALB2 1/2 4	L：23位绝对值编码器 L：23 bit absolute encoder	5.1	165	97	150
EM3A-15ALB2 3/4 4		6.4	195	109	180
EM3A-15DLB2 1/2 4		5.1	165	97	150
EM3A-15DLB2 3/4 4		6.4	195	109	180
EM3A-20ALB2 1/2 4		6.1	185	117	170
EM3A-20ALB2 3/4 4		7.5	215	129	200
EM3A-20DLB2 1/2 4		6.1	185	117	170
EM3A-20DLB2 3/4 4		7.5	215	129	200